NUMMER	VERWENDET MIT	WAR NR.
965404	-	93-52166

ÄNDERUNGEN DIE DEM TECHNISCHEN FORTSCHRITT DIENEN, BEHALTEN WIR UNS VOR

VERTRAULICH
UNVERÖFFENTLICHTE ZEICHNUNG. ALLE RECHTE VORBEHALTEN. VERVIELFÄLTIGUNG UND WEITERGABE NUR MIT GENEHMIGUNG DURCH AMP DEUTSCHLAND GMBH

CAD-ORIGINAL
ZEICHNUNG NICHT ÄNDERN

ZEICHNUNG GESCHÜTZT DURCH © COPYRIGHT 1994
AMP DEUTSCHLAND GMBH
ALLE RECHTE VORBEHALTEN.

REV.	ÄNDERUNG	DATUM	NAME
C1	Zeichnung erstellt	17.01.94	WALDMANN
F	3,7,R1,20,25 ENTF. ; ±0.1 WAR 0.7±0.1	—	—
-	1 WAR 0.5, 0.5 WAR 1.6, 2±0.1 WAR 1.5±0.1	08.12.94	E.DOERR
G	1.6 war 0.5, 1.2+/-0.05 war 1+/-0.05,	14.11.95	Landau
	56.6+/-0.15 und 23.4+/-0.1 eingdatz, 15° entfällt		
H	Material PBT-GF15 war PA66-GF13	10.12.96	Twutschländer
J	Material PA6.6-GF 13 war PBT-GF 15	09.06.97	Trajkov

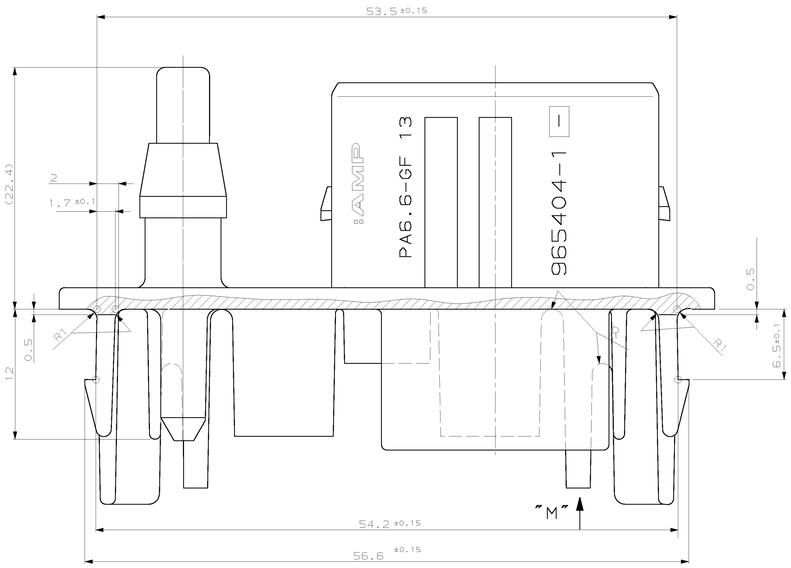

Ansicht "M"

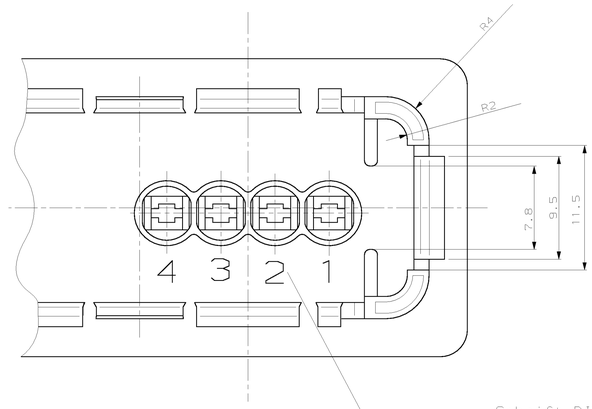

Schrift DIN 1451-H 2;
0.2 vertieft, 0.15 erhaben

Schnitt B-B

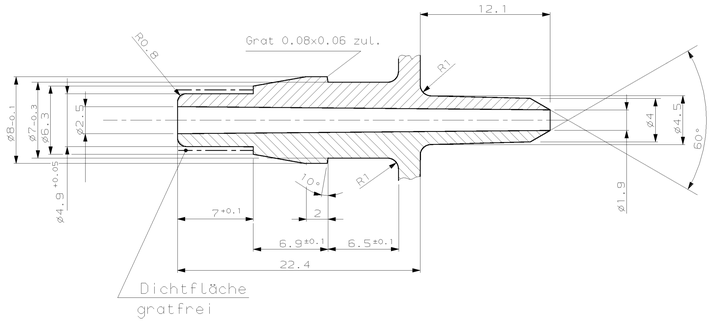

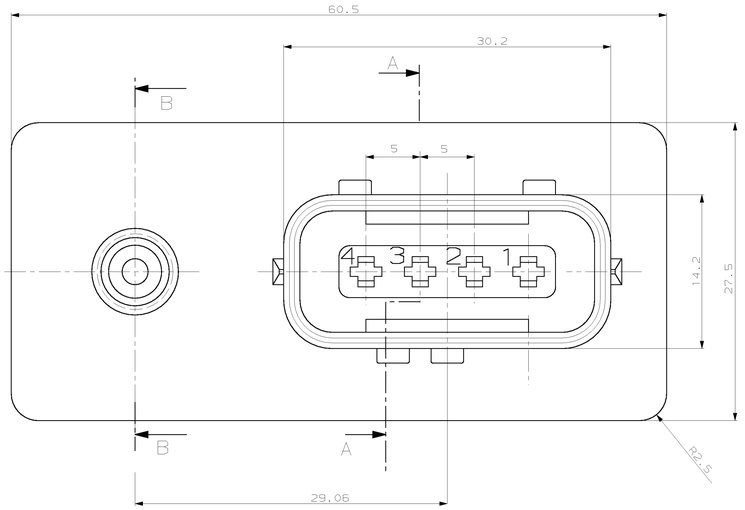

SCHNITT A-A

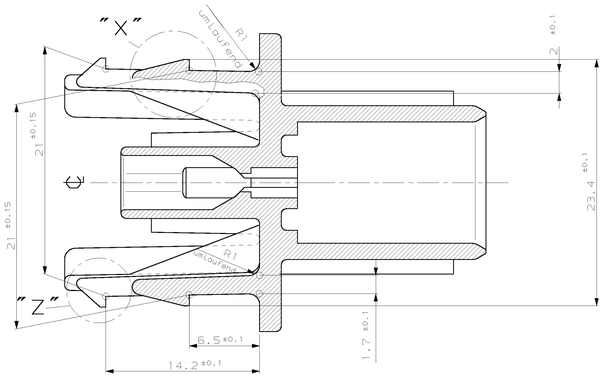

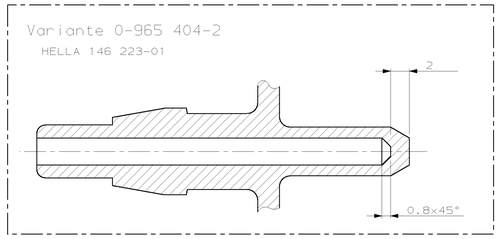

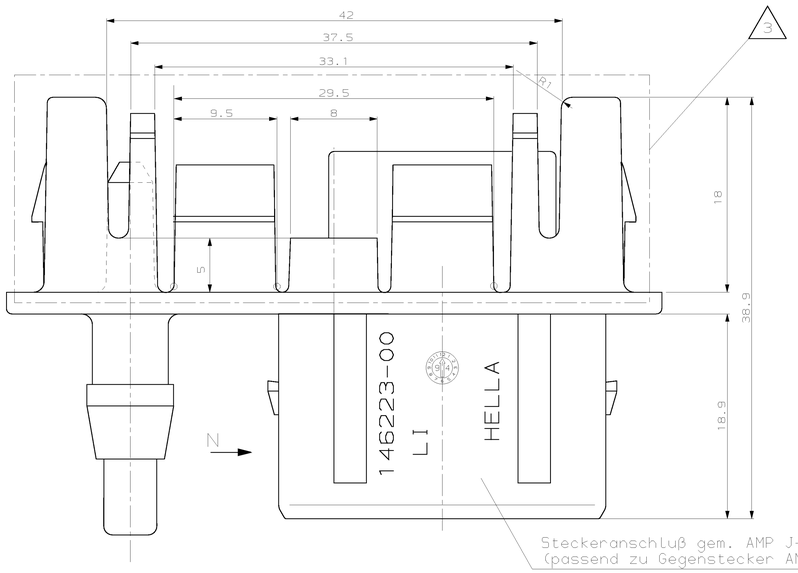

Steckeranschluß gem. AMP J-P-T
(passend zu Gegenstecker AMP 967264)
Ausführungsvorschrift MB 210 001 49 99

Einzelheit "X"
DETAIL "X"

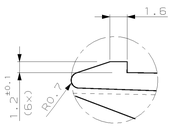

Ansicht "N"

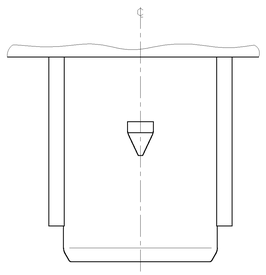

Einzelheit "Z"
DETAIL "Z" (4x)

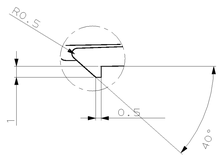

Bemerkungen

1 unbemaßte Radien R0.5

2 Kontakt: 2.8mm Fastin Faston
928 930; 927 893; 928 781

3 Auszugsschrägen in diesem Bereich 1°

146223-01	0-965404-2	A	1	Steckergehäuse	PA6.6-GF 13	natur	
146223-00	0-965404-1	A	1	Steckergehäuse	PA6.6-GF 13	schwarz	
HELLA NR.	BESTELL-NR.	KODIERUNG	STÜCK	BENENNUNG EINZELTEIL	WERKSTOFF	OBERFLÄCHE / FARBE	

GEZ. M. WALDMANN 17.01.1994 — GEPR. DOERR 17.01.1994

ZEICHNUNG GÜLTIG AB .....

AMP — AMP DEUTSCHLAND GmbH, D-63225 Langen

BENENNUNG: 4pol. FF Steckergehäuse LI mit pneum. Anschluß

NICHT TOLERIERTE MASSE DIN 16901-130 ± 2° — FORMAT A0 — ZEICHNUNGS-NR. 965404

MASSTAB 5:1 — BLATT 1 VON 1 — REV. J

K

LOC AI — DIST –

AMP-EN-643 REV 9-93
22

THIS INFORMATION IS CONFIDENTIAL AND IS DISCLOSED TO YOU ON CONDITION THAT NO FURTHER DISCLOSURE IS MADE BY YOU TO OTHER THAN AMP PERSONNEL WITHOUT WRITTEN AUTHORIZATION FROM AMP DEUTSCHLAND GMBH, LANGEN.

CAD-ORIGINAL
ZEICHNUNG NICHT ÄNDERN